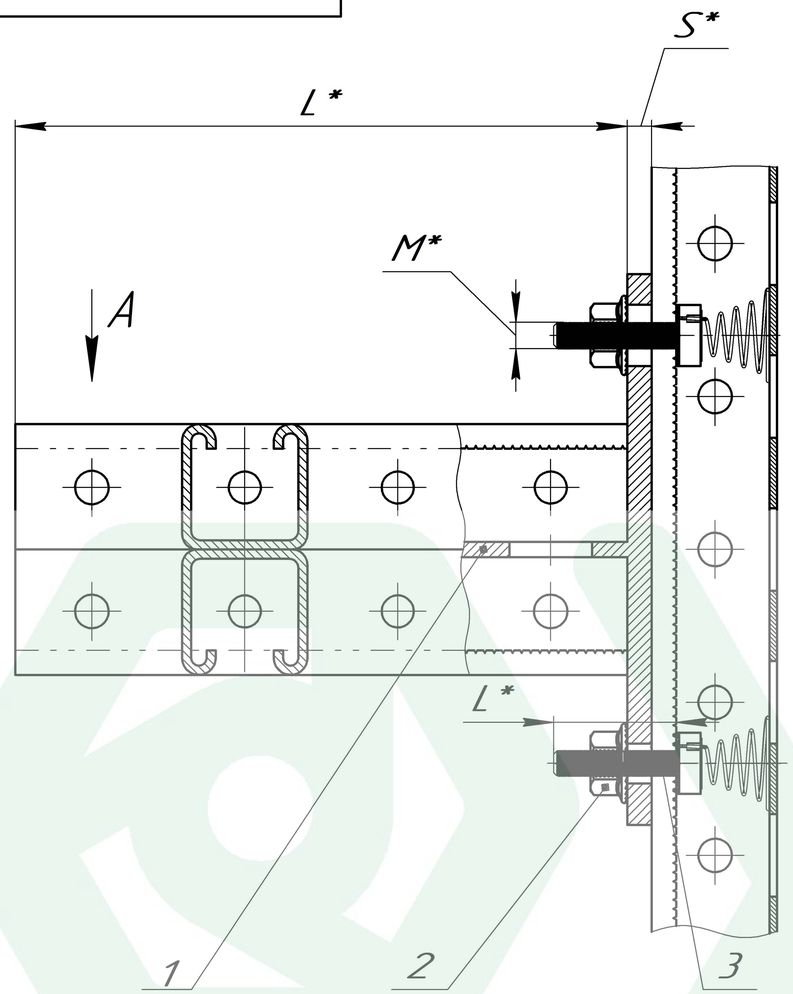

Поз. 2, 3, условно не показаны

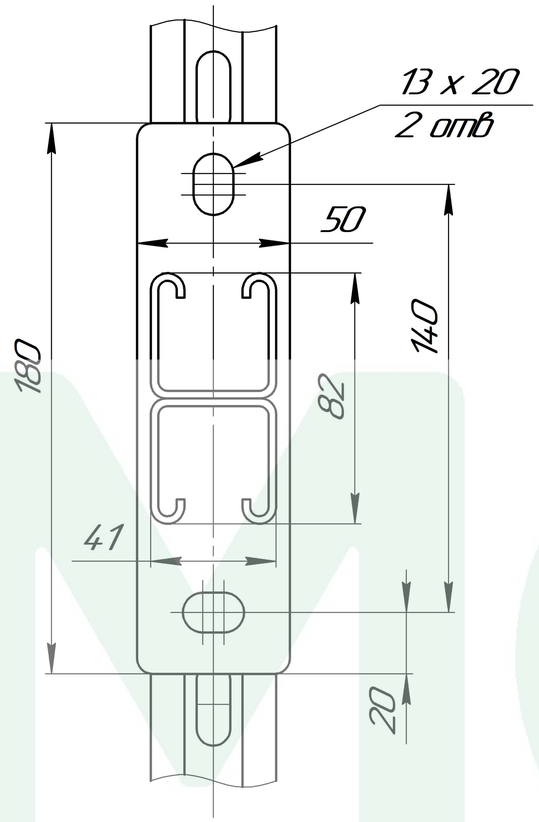

Вид А

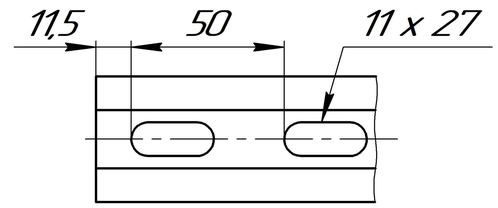

Поз.	Артикул	Наименование	Кол-во, шт
1	SKD – 41 – L* – HD*	Консоль двойная 41 x 41 мм	1
2	SF – M* – HD*	Гайка с фланцем DIN 6923	2
3	TBP – M* – L*	Т – болт с пружиной	2

1. * Подбор типоразмеров элементов осуществляется по технической документации УМС.
2. Несущая способность элементов узла проверяется по технической документации УМС.
3. Необходимо учитывать требования действующих СНиПов РФ.

* Переменные данные для исполнения:

L* – длина элемента, мм.
M* – диаметр резьбы элемента, мм.
D* – диаметр элемента, мм.
HD* – покрытие элемента
S* – толщина элемента, мм

Изм.	Лист	№ докум.	Подп.	Дата	Крепление страт консоли SKD-41 к страт профилю	Лит.	Масса	Масштаб
Разраб.								1:1
Пров.						Лист	Листов 1	
Т.контр.								
Н.контр.					Вариант № 4	УМС		
Утв.								

Перв. примен. | Справ. № | Подп. и дата | Инв. № дубл. | Взам. инв. № | Подп. и дата | Инв. № подл.

Копировал | Формат А3